Աշխատանքային գծագրերի անվանացանկ

Թերթ N	Թերթի անվանումը	Ծանոթություն
1	Ընդհանուր տվյալներ, աշխատանքային ծավալներ	
2	Գլխավոր հատակագիծ Մ1:2000: Շրջանցվող ջրատարի խողովակաշարի եվ նյութածախսի ամփոփ մասնագիր	
3	Շրջանցվող ջրատարի ուղեգծի (ՆԿ0+00-ՆԿ3+60) հատակագիծ, Մ 1:1000	
4	Շրջանցվող ջրատարի ուղեգծի (ՆԿ3+60-ՆԿ6+80) հատակագիծ, Մ 1:1000	
5	Խողովակի խրամուղու քանդման երկայնական կտրվածք (ՆԿ0+00-ՆԿ3+20)	
6	Խողովակի խրամուղու քանդման երկայնական (ՆԿ3+20-ՆԿ6+80) և լայնական կտրվածքներ	
7	Ջրամատակարարման և հոսքաչափի հորեր	
8	Ե/բ հավաքովի կլոր հորի շինարարական լուծումներ D=1.5մ, H=2.0մ	
9	Աշխատանքների կատարման ժամանակացույց	
10	Շին. աշխատանքների կազմակերպման տիպային սխեմա, Մ 1:1000	

Վկայակոչվող փաստաթղթերի անվանացանկ

Նշանակումը	Անվանումը	Ծանոթություն
ՀՀՇՆ 40-01.02-2020	Ջրամատակարարում. Արտաքին ցանցեր և կառուցվածքներ	
ՀՀՇՆ 40-01.03-2022	Կոյուղի. Արտաքին ցանցեր և կառուցվածքներ	
ՀՀՇՆ 40-01.01-2014	Շենքերի ներքին ջրամատակարարում և ջրահեռացում	
ՀՀՇՆ 33-01-2014	Հիդրոտեխնիկական կառուցվածքներ. Հիմնական դրույթներ	
ՄՆԻՊ 2.03.11-85	Շինարարական կոնստրուկցիաների պաշտպանությունը կոռոզիայից	
ԳՕՍՏ 21.604-82	Ջրամատակարարման և կոյուղու արտաքին ցանցեր: Նախագծում	
ՀՀ Առողջապահության նախարարի հրաման,20/12.2002, N876	«խմելու ջուր: ջրամատակարարման կենտրոնացված համակարգերի ջրի որակին ներկայացվող հիգիենիկ պահանջներ: որակի հսկողություն» ո 2-III-ա 2-1 սանիտարական նորմերը եվ կանոնները հաստատելու մասին	

ԱՇԽԱՏԱՆՔԱՅԻՆ ՆԱԽԱԳԻԾԸ ՄՇԱԿՎԱԾ ԵՎ ԿԱԶՄՎԱԾ Է ՀԱՅԱՍՏԱՆԻ ՀԱՆՐԱՊԵՏՈՒԹՅՈՒՆՈՒՄ ԳՈՐԾՈՂ ՇԻՆԱՐԱՐԱԿԱՆ ՆՈՐՄԵՐԻՆ ԵՎ ԿԱՆՈՆՆԵՐԻՆ ՀԱՄԱՊԱՏԱՍԽԱՆ.

ՆԱԽԱԳԾԻ ԳԼԽԱՎՈՐ ՃԱՐՏԱՐԱԳԵՏ ՎԱԼԵՐԻԿ ՂԱԶԱՐՅԱՆ

Աշխատանքային ծավալներ

NN	Աշխատանքի անվանումը	Չափման միավորը	Ծավալը
1	Ասֆալտբետոնե ծածկույթի կտրում սղոցով	մ	1360,0
2	Ասֆալտբետոնե ծածկույթի մշակում էքսկավատորով, բարձելով ա/մ տեղափոխելով 13կմ	$մ^3$	282,1
3	Ասֆալտբետոնե ծածկույթի քանդում հարվածահար մուրճով՝բարձելով ա/մ տեղափոխելով 13կմ	$մ^3$	31,3
4	Խրամուղու մշակում IV կարգի գրունտներում, էքսկավատորով՝ բարձելով ա/մ տեղափոխելով 13կմ	$մ^3$	337,6
5	Խրամուղու մշակում IV կարգի գրունտներում, ձեռքով՝ բարձելով ա/մ տեղափոխելով 13կմ	$մ^3$	37,5
6	Խրամուղու մշակում V կարգի գրունտներում, էքսկավատորով՝ բարձելով ա/մ տեղափոխելով 13կմ	$մ^3$	335,1
7	Խրամուղու մշակում V կարգի գրունտներում, ձեռքով՝ բարձելով ա/մ տեղափոխելով 13կմ	$մ^3$	37,2
8	VI կարգի ժայռաբեկորային գրունտների փխրեցում հիդրոմուրճով	$մ^3$	552,50
9	Խրամուղու մշակում էքսկավատորով նախորոք փխրեցված VI կարգի գրունտներում,բարձելով ա/մ տեղափոխելով 13կմ	$մ^3$	552,50
10	VII կարգի ժայռային գրունտների փխրեցում հիդրոմուրճով	$մ^3$	550,80
11	Խրամուղու մշակում էքսկավատորով նախորոք փխրեցված VII կարգի գրունտներում,բարձելով ա/մ տեղափոխելով 13կմ	$մ^3$	550,80
12	Խրամուղիների լրամշակում ձեռքով, հատակի հարթեցմամբ	$մ^3$	83,3
13	Նախապատրաստական շերտի իրականացում 0-5մմ խոշորության կլոր ձևավորված մասնիկներով ավազով ՝h=10սմ հաստությամբ	$մ^3$	83,3
14	Պոլիէթիլենե եռակցվող խողովակների մոնտաժում խրամուղիներում (PE)Dn630մմ,Pn=12,5մթն փորձարկումով	մ	680,0
15	Ազդանշանային ժապավեն	գծմ	680,0
16	Խրամուղու ետլիցք 0-5մմ խոշորության կլոր ձևավորված մասնիկներով ավազով՝տոփանումով	$մ^3$	1555,5
17	Բազալտե խճային հիմքի տեղադրում երթևեկելի գոտիներում՝h=12սմ հաստությամբ (h=8սմ և 40-70մմ խոշորության,h=4սմ և 20-40մմ խոշորության) աջ և ձախ եզրերով հավելյալ 10սմ	$մ^2$	1598,0
18	Բիտումի տարածում 1000քմ-4,12տ բիտումի ծախսով	տ	6,600
19	Ծածկույթի պատրաստում խոշորահատիկ ասֆալտբետոնից 6սմ հաստությամբ՝երթևեկելի գոտիներում՝(աջ և ձախ եզրերով հավելյալ 10սմ)	$մ^2$	1598,0
20	Ծածկույթի պատրաստում մանրահատիկ ասֆալտբետոնից 4սմ հաստությամբ՝երթևեկելի գոտիներում՝ (աջ և ձախ եզրերով հավելյալ 10սմ)	$մ^2$	1598,0
21	Ա/բետոնի եզրերի բիտումապոլիմերային մածիկի տեղադրում(Երևան քաղ. Ավագանու որոշման 10.09.2024թ. N199-Ն համաձայն)	գծմ	1360,00
22	B7.5 բետոնի նախապատրաստական շերտի ստեղծում h=10սմ հաստությամբ	$մ^3$	1,32
23	Ց/ավազային շաղախ M100 մակնիշի	$մ^3$	0,03
24	D=1,5մ ե/բ հավաքովի հորի մոնտաժային աշխատանքների իրականացում (հիմքի սալ, պատի օղակ, ծածկի սալ,մետաղ.ելարան,ներդիր տարրեր)	$մ^3$	3,60
25	D=1.5մ տրամագծով ե/բ հորի հիմքի սալ ՀՍ-10 տիպի	հատ	3
26	Հորի ստորին հատվածում լեկալ աղյուսե շարվածքի իրականացում	$մ^3$	3,7
27	Պատի Օղակ ՊՕ-15-6	հատ	9
28	Ե/բ հորերի ծածկի սալերի տեղադրում ԾՍ1-15 տիպի թուջե ծանր մտոցով	հատ	3
29	Մետաղական ելարան	տ	0,070
30	Ներդիր տարրեր	կգ	30,000
31	Սեպավոր փականների մոնտաժում DN600 PN=1,6ՄՊա	հատ	1
32	Ուլտրաձայնային հոսքաչափերի ձեռքբերում և մոնտաժում DN600մմ խողովակի համար (Էլեկտրամատակարարումը Երևան ՋՕ միջոցներով)	կոմպ	1
33	Սեպավոր փականների մոնտաժում DN300 PN=1,6ՄՊա	հատ	1
34	Սեպավոր փականների մոնտաժում Dn50 Pn=16մթն.	հատ	1
35	Համակցված օդահեռների մոնտաժում Dn50, Pn=16մթն	հատ	1
36	Պողպատե էլ.եռակցվող կցաշուրթերի մոնտաժում DN600, PN=1,6ՄՊա	հատ	2
37	Պողպատե էլ.եռակցվող կցաշուրթերի մոնտաժում DN300, PN=1,6ՄՊա	հատ	2
38	Պողպատե էլ.եռակցվող կցաշուրթերի մոնտաժում Dn50 Pn=16մթն.	հատ	1
39	(HC)Պոլիէթիլեն-մետաղ կցորդիչ (PE)Dn600/(St)Dn630	հատ	2
40	Պողպատե էլ.եռակցվող խողովակների մոնտաժում (St)Dn630x6մմ փորձարկումով	մ	6,0
41	Պողպատե էլ.եռակցվող խողովակների մոնտաժում (St)Dn325x5մմ փորձարկումով	մ	2,0
42	Պողպատե էլ.եռակցվող խողովակների մոնտաժում (St)Dn57x3,5մմ փորձարկումով	մ	0,2
43	Պոլիէթիլենե արմունկ Dn600,a=45°	հատ	2
44	Պողպատե խողովակների և ձևավոր մասերի ուժեղացված հակակոռոզիոն մեկուսացում	$մ^2$	15,0
45	Dn600,Dn300մմ տրամագծի խողովակների միացում էլեռակցմամբ	տեղ	3,0

Փոփոխություն	Ամիս/ամսաթիվ	Դիտողություն	Հեղինակ	Ստուգեց

ԵՐԵՎԱՆ 2025թ.

Պատվիրատու - Երևանի քաղաքապետարան
Պայմանագիր N ԵՔ-ԲՄԽԱՇՁԲ-25/5-1

Նախագծա-նախահաշվային փաստաթղթերի կազմում և խորհրդատվական ծառայությունների մատուցում

ՆԳԾ	Վ.Ղազարյան	
Նախագծեց	Ա.Միքայելյան	
Ստուգեց	Վ.Ղազարյան	

Երևան քաղաքում ոռոգման համակարգերի վերակառուցում Եղվարդի խճուղի (Հ.22/1 հասցեից մինչև հ.124)

Աշխատանքային նախագիծ

Բաժին ՋՋ

Ընդհանուր տվյալներ, աշխատանքային ծավալներ

Թերթ	Թերթեր
1	10

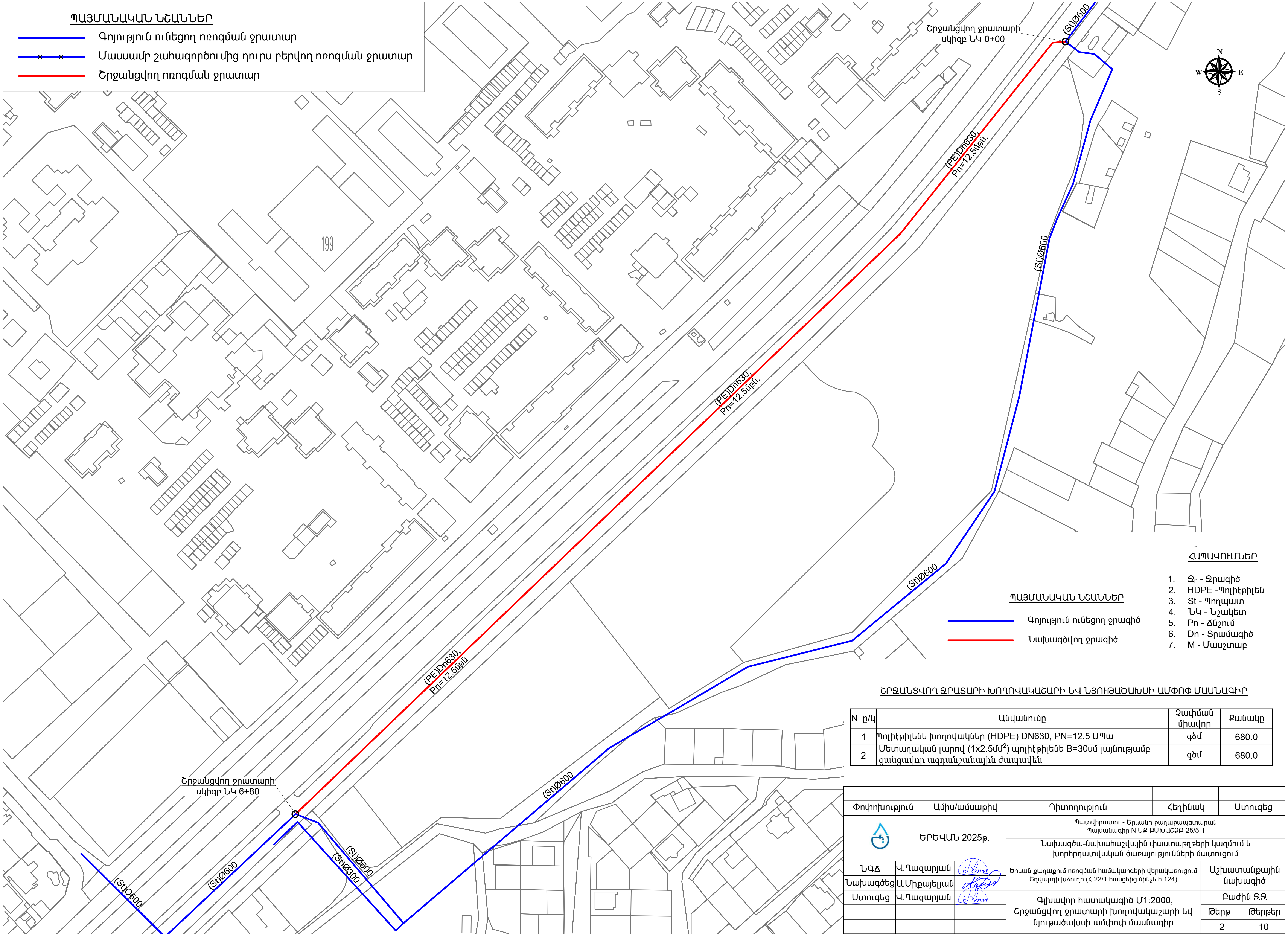

ՊԱՅՄԱՆԱԿԱՆ ՆՇԱՆՆԵՐ

- Գոյություն ունեցող ոռոգման ջրատար
- Մասամբ շահագործումից դուրս բերվող ոռոգման ջրատար
- Շրջանցվող ոռոգման ջրատար

ՊԱՅՄԱՆԱԿԱՆ ՆՇԱՆՆԵՐ

- Գոյություն ունեցող ջրագիծ
- Նախագծվող ջրագիծ

ՀԱՊԱՎՈՒՄՆԵՐ

1. Ջ$_n$ - Ջրագիծ
2. HDPE -Պոլիէթիլեն
3. St - Պողպատ
4. ՆԿ - Նշակետ
5. Pn - Ճնշում
6. Dn - Տրամագիծ
7. M - Մասշտաբ

ՇՐՋԱՆՑՎՈՂ ՋՐԱՏԱՐԻ ԽՈՂՈՎԱԿԱՇԱՐԻ ԵՎ ՆՅՈՒԹԱԾԱԽՍԻ ԱՄՓՈՓ ՄԱՍՆԱԳԻՐ

N ը/կ	Անվանումը	Չափման միավոր	Քանակը
1	Պոլիէթիլենե խողովակներ (HDPE) DN630, PN=12.5 ՄՊա	գծմ	680.0
2	Մետաղական լարով (1x2.5մմ^2) պոլիէթիլենե B=30սմ լայնությամբ ցանցավոր ազդանշանային ժապավեն	գծմ	680.0

Փոփոխություն	Ամիս/ամսաթիվ	Դիտողություն	Հեղինակ	Ստուգեց

ԵՐԵՎԱՆ 2025թ.

Պատվիրատու - Երևանի քաղաքապետարան
Պայմանագիր N ԵՔ-ԲՄԽԱՇՁԲ-25/5-1

Նախագծա-նախահաշվային փաստաթղթերի կազմում և խորհրդատվական ծառայությունների մատուցում

ՆԳՃ	Վ.Ղազարյան	
Նախագծեց	Ա.Միքայելյան	
Ստուգեց	Վ.Ղազարյան	

Երևան քաղաքում ոռոգման համակարգերի վերակառուցում Եղվարդի խճուղի (Հ.22/1 հասցեից մինչև h.124)

Աշխատանքային նախագիծ

Գլխավոր հատակագիծ Մ1:2000, Շրջանցվող ջրատարի խողովակաշարի և նյութածախսի ամփոփ մասնագիր

Բաժին ՋՋ

Թերթ	Թերթեր
2	10

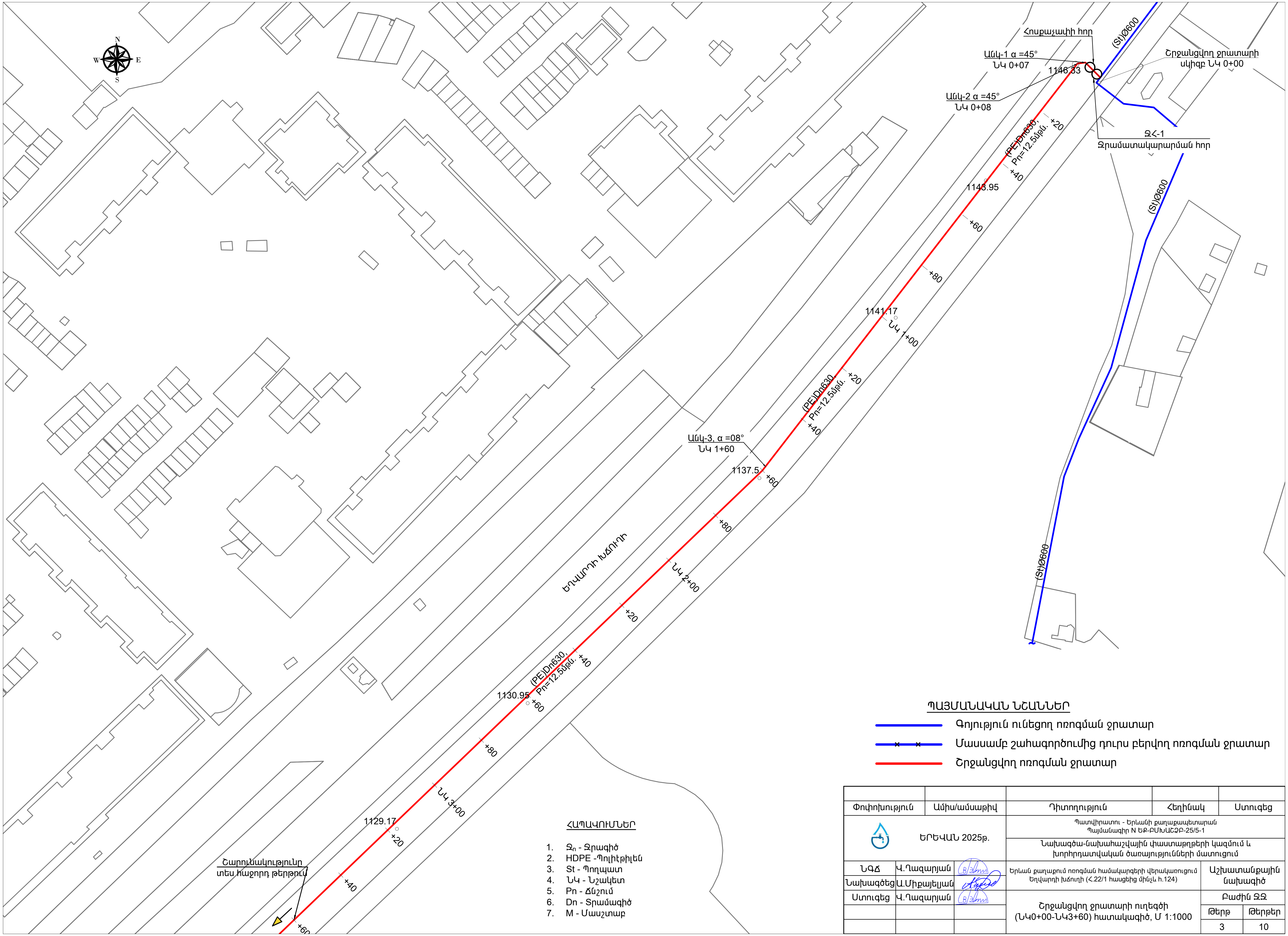

ՊԱՅՄԱՆԱԿԱՆ ՆՇԱՆՆԵՐ

- Գոյություն ունեցող ոռոգման ջրատար
- Մասսամբ շահագործումից դուրս բերվող ոռոգման ջրատար
- Շրջանցվող ոռոգման ջրատար

ՀԱՊԱՎՈՒՄՆԵՐ

1. Ջր - Ջրագիծ
2. HDPE -Պոլիէթիլեն
3. St - Պողպատ
4. ՆԿ - Նշակետ
5. Pn - Ճնշում
6. Dn - Տրամագիծ
7. M - Մասշտաբ

Փոփոխություն	Ամիս/ամսաթիվ	Դիտողություն	Հեղինակ	Ստուգեց
ԵՐԵՎԱՆ 2025թ.		Պատվիրատու - Երևանի քաղաքապետարան Պայմանագիր N ԵՔ-ԲՄԽԱՇՁԲ-25/5-1 Նախագծա-նախահաշվային փաստաթղթերի կազմում և խորհրդատվական ծառայությունների մատուցում		
ՆԳՃ	Վ.Ղազարյան	Երևան քաղաքում ոռոգման համակարգերի վերակառուցում Եղվարդի խճուղի (Հ.22/1 հասցեից մինչև h.124)	Աշխատանքային նախագիծ	
Նախագծեց	Ա.Միքայելյան			
Ստուգեց	Վ.Ղազարյան	Շրջանցվող ջրատարի ուղեգծի (ՆԿ0+00-ՆԿ3+60) հատակագիծ, Մ 1:1000	Բաժին ՋՋ	
			Թերթ	Թերթեր
			3	10

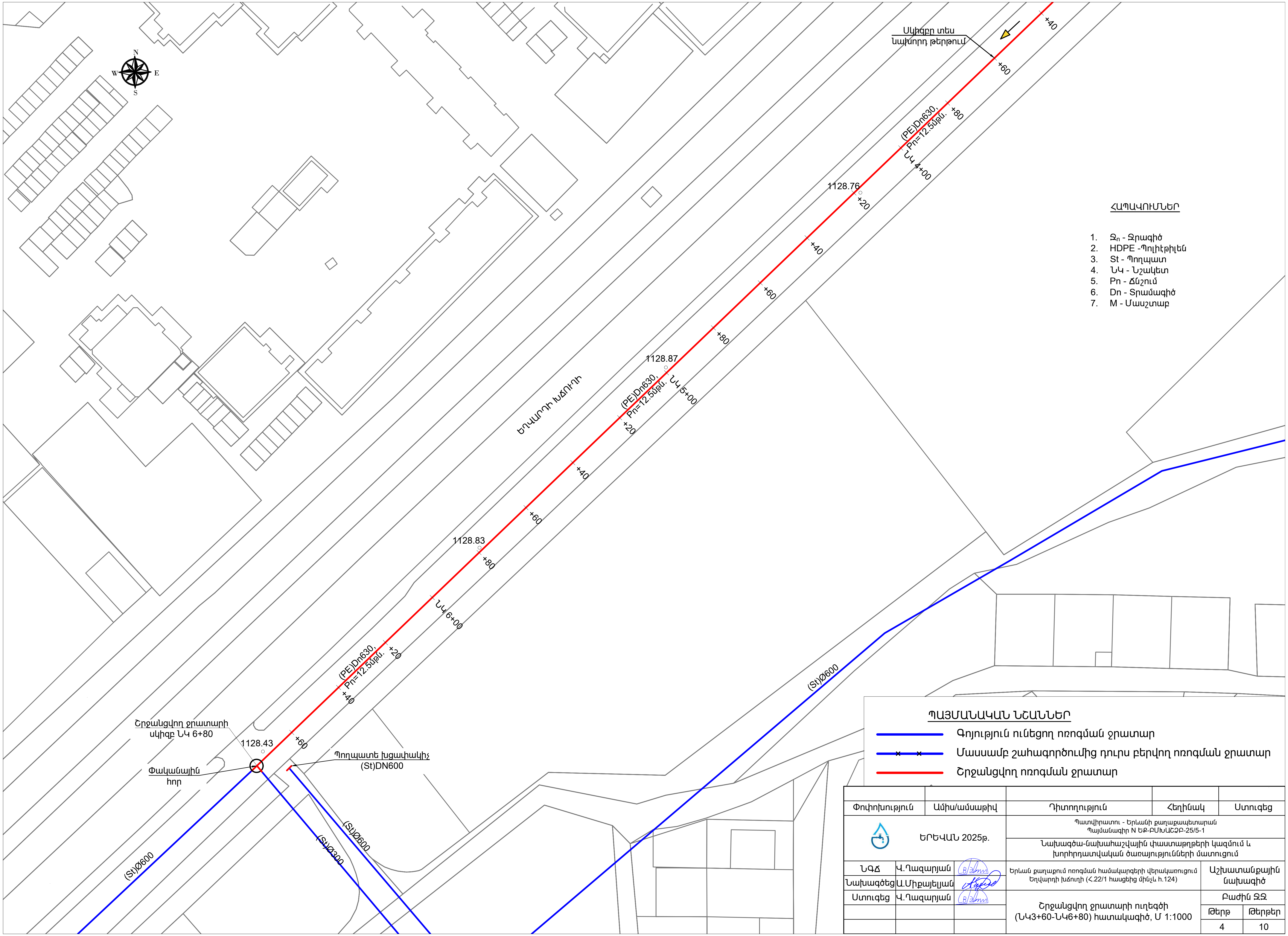

ՀԱՊԱՎՈՒՄՆԵՐ

1. $Ջ_ր$ - Ջրագիծ
2. HDPE -Պոլիէթիլեն
3. St - Պողպատ
4. ՆԿ - Նշակետ
5. Pn - Ճնշում
6. Dn - Տրամագիծ
7. M - Մասշտաբ

ՊԱՅՄԱՆԱԿԱՆ ՆՇԱՆՆԵՐ

- Գոյություն ունեցող ոռոգման ջրատար
- Մասսամբ շահագործումից դուրս բերվող ոռոգման ջրատար
- Շրջանցվող ոռոգման ջրատար

Փոփոխություն	Ամիս/ամսաթիվ		Դիտողություն	Հեղինակ	Ստուգեց
ԵՐԵՎԱՆ 2025թ.			Պատվիրատու - Երևանի քաղաքապետարան Պայմանագիր N ԵՔ-ԲՄԽԱՇՁԲ-25/5-1 Նախագծա-նախահաշվային փաստաթղթերի կազմում և խորհրդատվական ծառայությունների մատուցում		
ՆԳՃ	Վ.Ղազարյան	[signature]	Երևան քաղաքում ոռոգման համակարգերի վերակառուցում Եղվարդի խճուղի (Հ.22/1 հասցեից մինչև h.124)	Աշխատանքային նախագիծ	
Նախագծեց	Ա.Միքայելյան	[signature]			
Ստուգեց	Վ.Ղազարյան	[signature]	Շրջանցվող ջրատարի ուղեգծի (ՆԿ3+60-ՆԿ6+80) հատակագիծ, Մ 1:1000	Բաժին ՋՋ	
				Թերթ	Թերթեր
				4	10

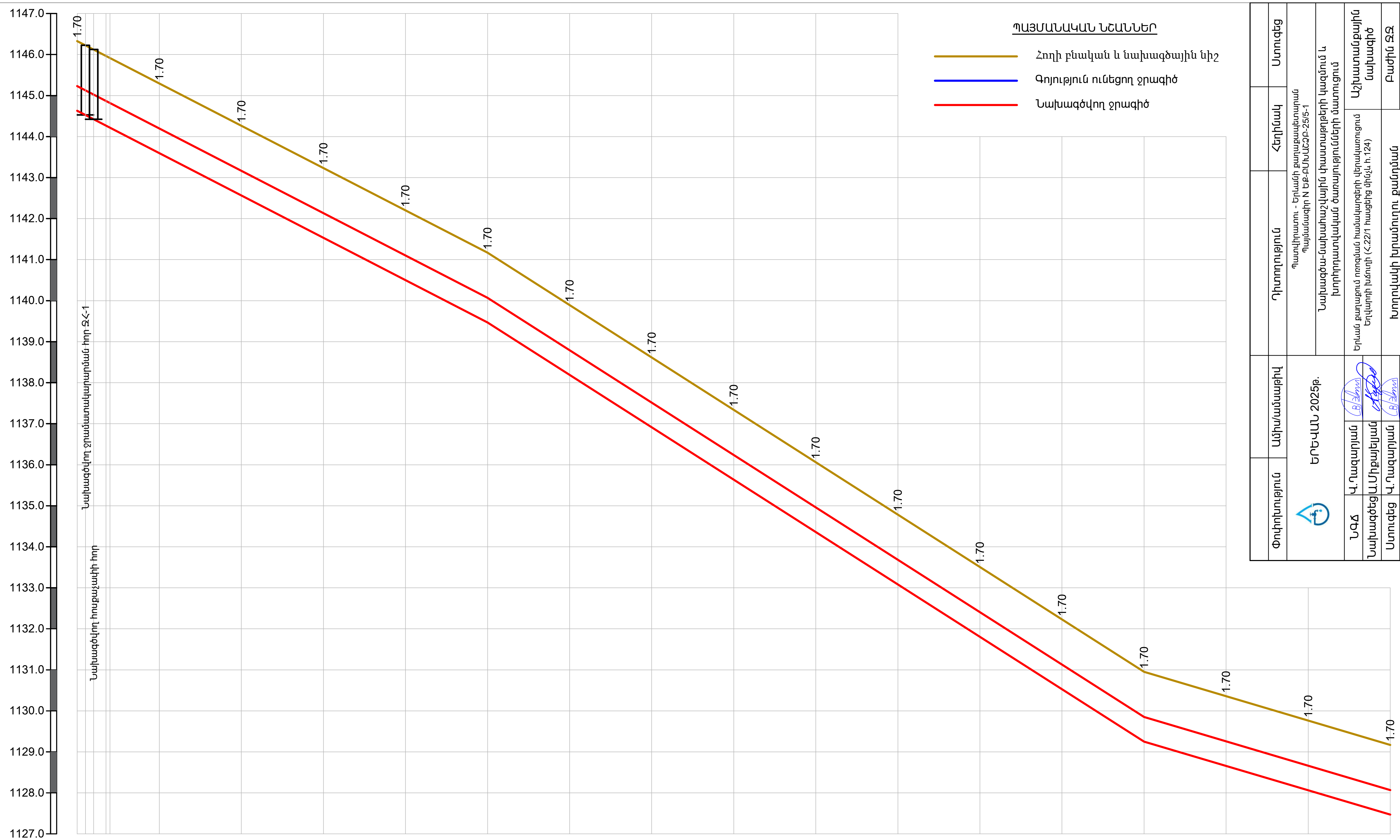

ՄԱՍՇՏԱԲ՝ՀՈՐ. 1:1000
ՈՒՂՂ. 1:100

ՆՇԱԿԵՏԵՐԸ	ՀՈՂԻ ԲՆԱԿԱՆ ՆԻՇԸ	ՀՈՂԻ ՆԱԽԱԳԾԱՅԻՆ ՆԻՇԸ	ԽՈՂՈՎԱԿԻ ՀԱՏԱԿԻ ՆԻՇԸ
ՆԿ 0+00	1146.33	1146.33	1144.63
	1145.97	1145.97	1144.27
	1145.96	1145.96	1144.26
+20	1145.30	1145.30	1143.60
+40	1144.27	1144.27	1142.57
+60	1143.23	1143.23	1141.53
+80	1142.20	1142.20	1140.50
ՆԿ1+00	1141.17	1141.17	1139.47
+20	1139.89	1139.89	1138.19
+40	1138.61	1138.61	1136.91
+60	1137.34	1137.34	1135.64
+80	1136.06	1136.06	1134.36
ՆԿ2+00	1134.78	1134.78	1133.08
+20	1133.50	1133.50	1131.80
+40	1132.23	1132.23	1130.53
+60	1130.95	1130.95	1129.25
+80	1130.36	1130.36	1128.66
ՆԿ3+00	1129.76	1129.76	1128.06
+20	1129.17	1129.17	1127.47

ԽՈՂՈՎԱԿԻ ՆՅՈՒԹԸ: Պոլիէթիլենե եռակցվող խողովակներ (PE)Dn630,Pn12.5մթն, L=320.0մ ($L_{ընդ}$=680.0մ)

ԹԵՔՈՒԹՅՈՒՆ	0.052	0.064	0.03
ԵՐԿԱՐՈՒԹ. (մ)	100	160	60

ՀԵՌԱՎՈՐՈՒԹՅՈՒՆԸ: 2, 2, 3, 1, 12, 20, 20, 20, 20, 20, 20, 20, 20, 20, 20, 20, 20, 20, 20, 20

ՀՈՐԵՐԻ ՀԱՄԱՐՆԵՐԸ: ԱՆԿ 1 α=45˚; ԱՆԿ 2 α=45˚; ԱՆԿ 3 α=08˚

Փոփոխություն	Ամիս/ամսաթիվ	Դիտողություն	Հեղինակ	Ստուգեց

ԵՐԵՎԱՆ 2025թ.

Պատվիրատու - Երևանի քաղաքապետարան
Պայմանագիր N ԵՔ-ԲՄԽԱՇՁԲ-25/5-1

Նախագծա-նախահաշվային փաստաթղթերի կազմում և խորհրդատվական ծառայությունների մատուցում

ՆԳԾ	Վ.Ղազարյան	
Նախագծեց	Ա.Միքայելյան	
Ստուգեց	Վ.Ղազարյան	

Երևան քաղաքում ոռոգման համակարգերի վերակառուցում Եղվարդի խճուղի (Հ.22/1 hասցեից մինչև h.124)

Աշխատանքային նախագիծ

Խողովակի խրամուղու քանդման երկայնական կտրվածք (ՆԿ0+00-ՆԿ3+20)

Բաժին ՋՋ	
Թերթ	Թերթեր
5	10

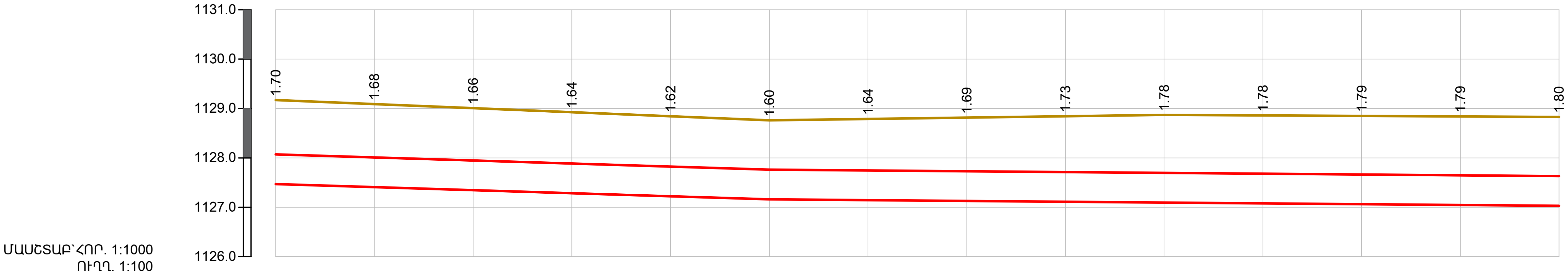

ՀՈՂԻ ԲՆԱԿԱՆ ՆԻՇԸ	1129.17	1129.09	1129.00	1128.92	1128.84	1128.76	1128.78	1128.82	1128.84	1128.87	1128.86	1128.85	1128.84	1128.83
ՀՈՂԻ ՆԱԽԱԳԾԱՅԻՆ ՆԻՇԸ	1129.17	1129.09	1129.00	1128.92	1128.84	1128.76	1128.78	1128.82	1128.84	1128.87	1128.86	1128.85	1128.84	1128.83
ԽՈՂՈՎԱԿԻ ՀԱՏԱԿԻ ՆԻՇԸ	1127.47	1127.41	1127.34	1127.28	1127.22	1127.16	1127.14	1127.13	1127.11	1127.09	1127.08	1127.06	1127.05	1127.03
ԽՈՂՈՎԱԿԻ ՆՅՈՒԹԸ	Պոլիէթիլենե եռակցվող խողովակներ (PE)Dn630,Pn12.5մթն, L=280.0մ ($L_{ընդ}$=680.0մ)													
ԹԵՔՈՒԹՅՈՒՆ / ԵՐԿԱՐՈՒԹ. (մ)	0.003 / 100					0.0008 / 160								
ՀԵՌԱՎՈՐՈՒԹՅՈՒՆԸ	20	20	20	20	20	20	20	20	20	20	20	20	20	
ՆՇԱԿԵՏԵՐԸ	+20	+40	+60	+80	ՆԿ4+00	+20	+40	+60	+80	ՆԿ5+00	+20	+40	+60	+80
ՀՈՐԵՐԻ ՀԱՄԱՐՆԵՐԸ														

630մմ ՏՐԱՄԱԳԾԻ ԽՈՂՈՎԱԿԻ ԽՐԱՄՈՒՂՈՒ
ՔԱՆԴՄԱՆ ԼԱՅՆԱԿԱՆ ԿՏՐՎԱԾՔ Մ 1:25

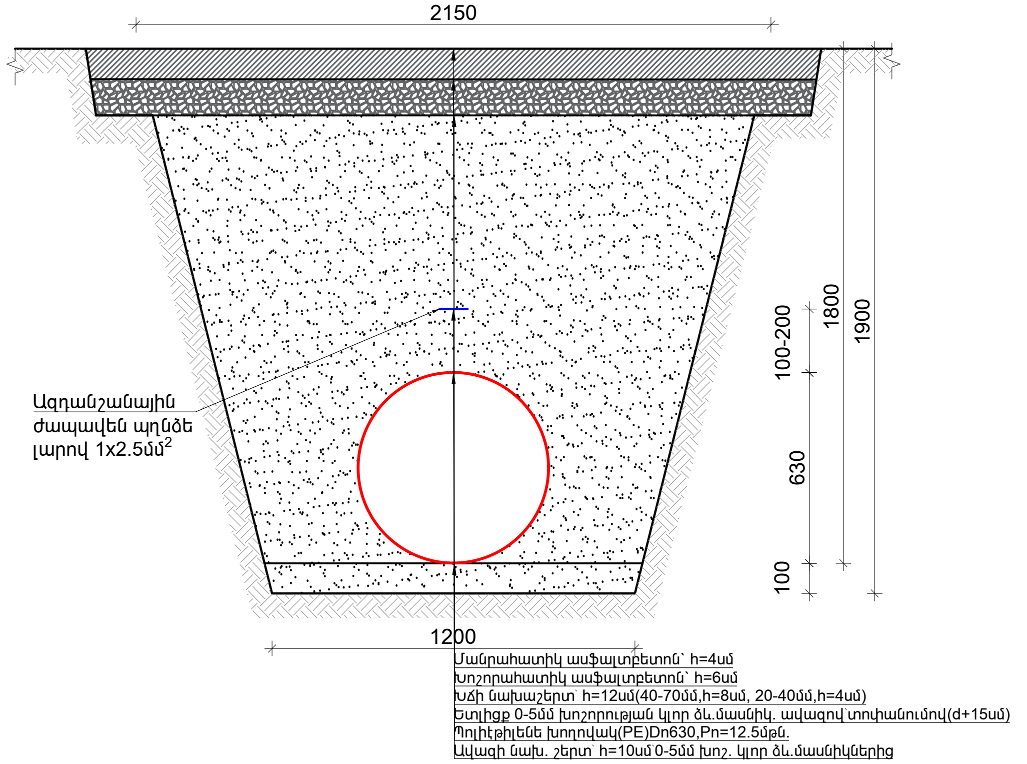

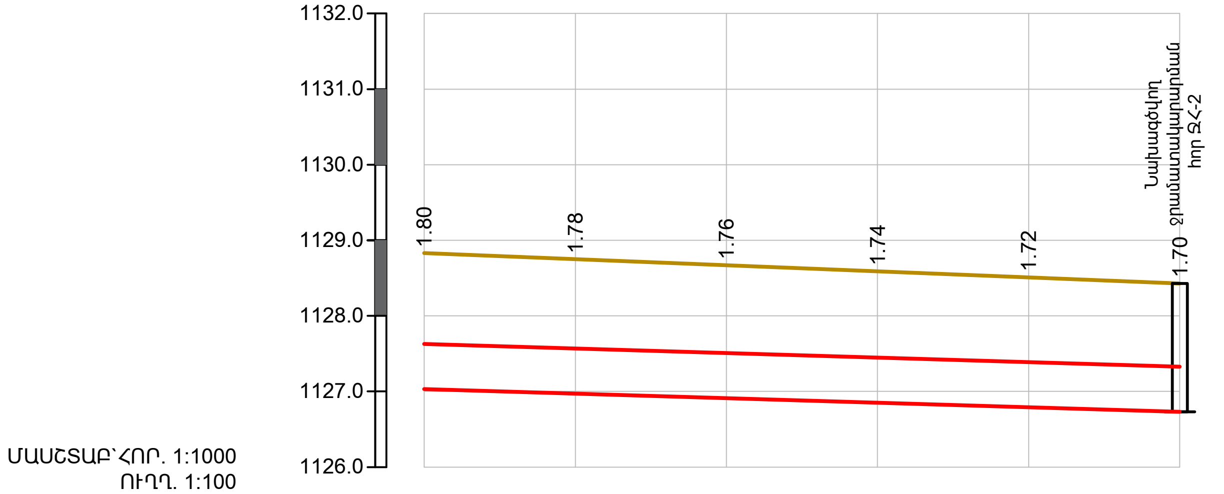

ՀՈՂԻ ԲՆԱԿԱՆ ՆԻՇԸ	1128.83	1128.74	1128.66	1128.57	1128.48	1128.43
ՀՈՂԻ ՆԱԽԱԳԾԱՅԻՆ ՆԻՇԸ	1128.83	1128.74	1128.66	1128.57	1128.48	1128.43
ԽՈՂՈՎԱԿԻ ՀԱՏԱԿԻ ՆԻՇԸ	1127.03	1126.96	1126.90	1126.83	1126.76	1126.73
ԽՈՂՈՎԱԿԻ ՆՅՈՒԹԸ	(PE)Dn630, Pn=12.5մթն., $L_{ընդ}$=680.0մ					
ԹԵՔՈՒԹՅՈՒՆ / ԵՐԿԱՐՈՒԹ. (մ)	0.003 / 100					
ՀԵՌԱՎՈՐՈՒԹՅՈՒՆԸ	20	20	20	20	20	
ՆՇԱԿԵՏԵՐԸ	+80	ՆԿ6+00	+20	+40	+60	+80
ՀՈՐԵՐԻ ՀԱՄԱՐՆԵՐԸ						

ՊԱՅՄԱՆԱԿԱՆ ՆՇԱՆՆԵՐ

- Հողի բնական և նախագծային նիշ
- Գոյություն ունեցող ջրագիծ
- Նախագծվող ջրագիծ

Փոփոխություն	Ամիս/ամսաթիվ	Դիտողություն	Հեղինակ	Ստուգեց
ԵՐԵՎԱՆ 2025թ.		Պատվիրատու - Երևանի քաղաքապետարան Պայմանագիր N ԵՔ-ԲՄԽԱՇՁԲ-25/5-1		
		Նախագծա-նախահաշվային փաստաթղթերի կազմում և խորհրդատվական ծառայությունների մատուցում		
ՆԳԾ	Վ.Ղազարյան	Երևան քաղաքում ոռոգման համակարգերի վերակառուցում Եղվարդի խճուղի (Հ.22/1 հասցեից մինչև h.124)	Աշխատանքային նախագիծ	
Նախագծեց	Ա.Միքայելյան			
Ստուգեց	Վ.Ղազարյան	Խողովակի խրամուղու քանդման երկայնական (ՆԿ3+20-ՆԿ6+80) և լայնական կտրվածքներ	Բաժին ՋՋ	
			Թերթ	Թերթեր
			6	10

Ջրամատակարարման ՋՀ-1 և հոսքաչափի հորեր
Մ 1:50

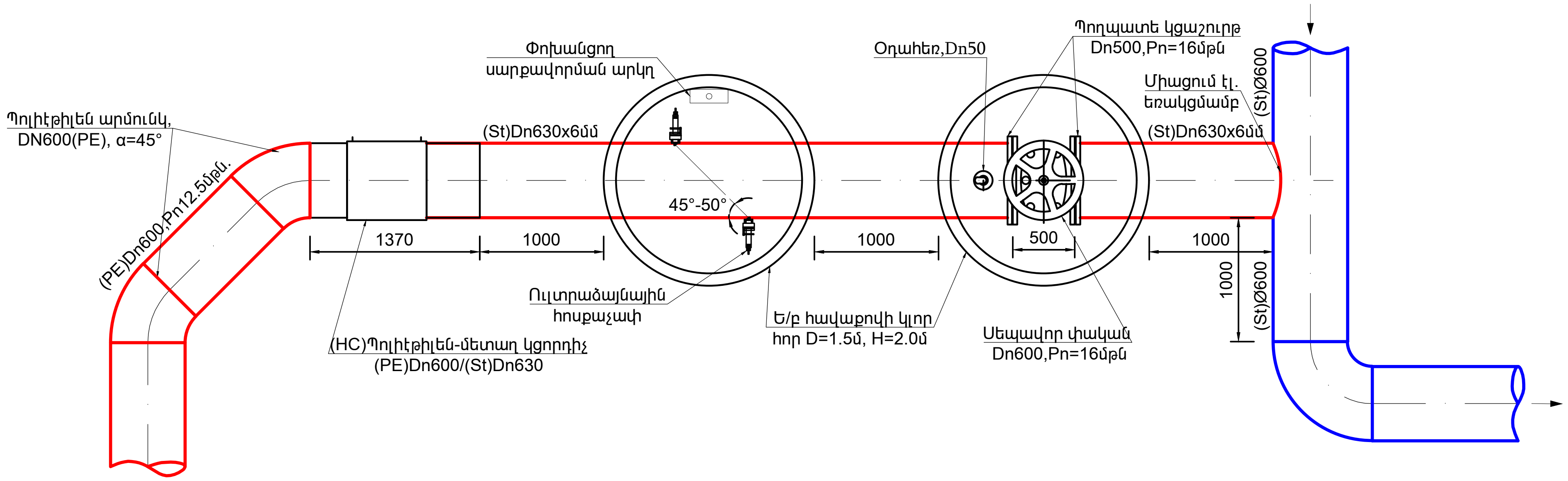

ՀՈՐԵՐԻ ԱՄՓՈՓ ՄԱՍՆԱԳԻՐ

N ը/կ	Անվանումը	Չափման միավոր	Քանակը
	Ջրամատակարարման ՋՀ-1 և հոսքաչափի հորեր		
1	Սեպավոր փական Dn600,Pn=16մթն	հատ	1
2	Սեպավոր փական Dn50,Pn=16մթն	հատ	1
3	Ուլտրաձայնային հոսքաչափ	հատ	1
4	Համակցված օդահեռ,Dn50	հատ	1
5	Պողպատե էլ. եռակցվող կցաշուրթ Dn600,Pn=16մթն	հատ	2
6	Պողպատե էլ. եռակցվող կցաշուրթDn50,Pn=16մթն	հատ	1
7	(HC)Պոլիէթիլեն-մետաղ կցորդիչ (PE)Dn600/(St)Dn630	հատ	1
8	Պոլիէթիլենե արմունկ DN630(HDPE), α=45°	հատ	2
9	Պողպատե խողովակ (St)Dn630x6մմ	գծմ	6.0
10	Պողպատե խողովակ (St)Dn57x3.5մմ	գծմ	0.2
	Ջրամատակարարման հոր ՋՀ-2		
1	Սեպավոր փական Dn300,Pn=16մթն	հատ	1
2	Պողպատե էլ. եռակցվող կցաշուրթ Dn300,Pn=16մթն	հատ	2
3	(HC)Պոլիէթիլեն-մետաղ կցորդիչ (PE)Dn600/(St)Dn630	հատ	1
4	Պողպատե արմունկ, DN300(St), α=45°	հատ	2
5	Պողպատե խցափակիչ (St)DN600	հատ	1
6	Պողպատե խցափակիչ (St)DN300	հատ	1
7	Պողպատե խողովակ (St)Dn630x6մմ	գծմ	3.5
8	Պողպատե խողովակ (St)Dn325x5մմ	գծմ	3.0

Ջրամատակարարման ՋՀ-2
Մ 1:50

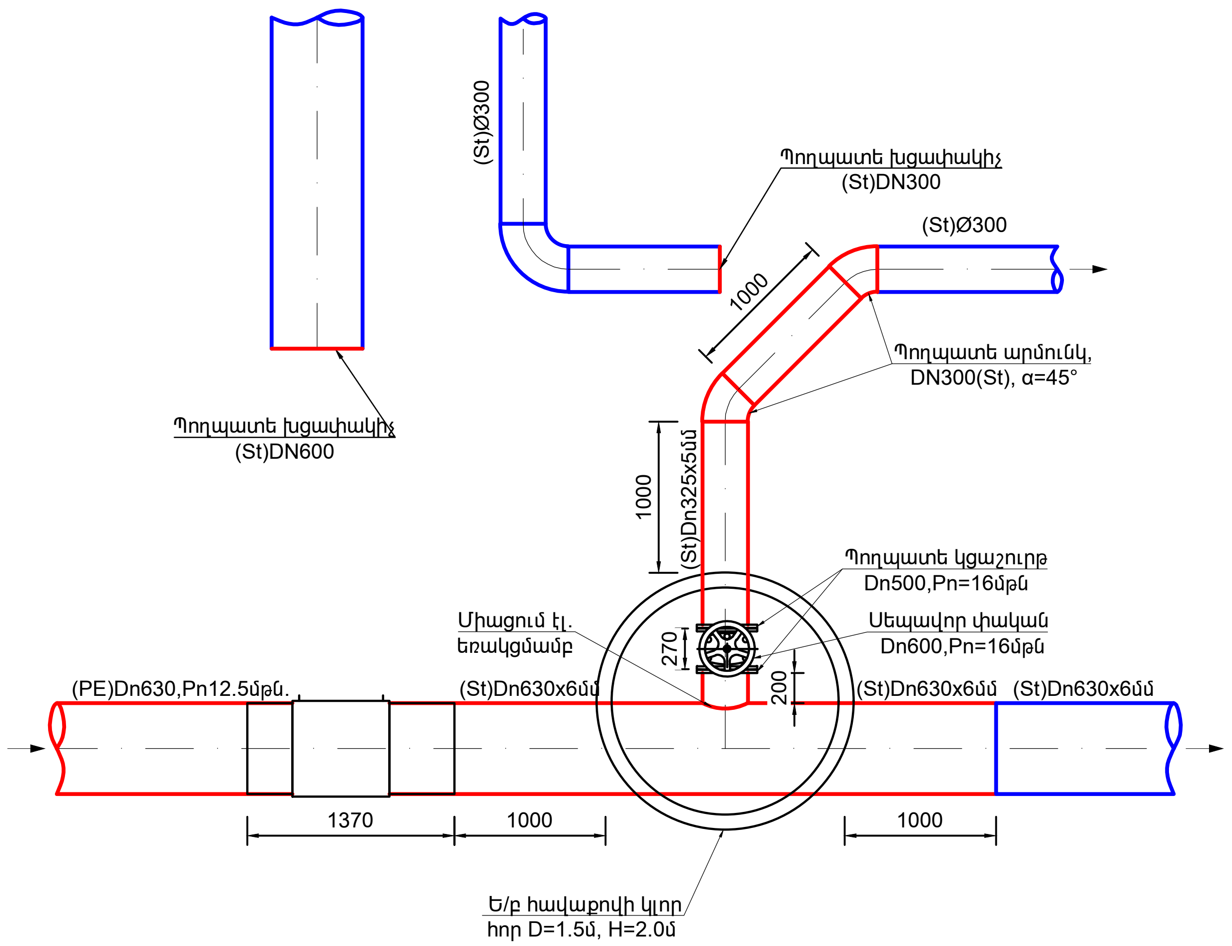

ՊԱՅՄԱՆԱԿԱՆ ՆՇԱՆՆԵՐ

Գոյություն ունեցող ջրագիծ

Նախագծվող ջրագիծ

Փոփոխություն	Ամիս/ամսաթիվ	Դիտողություն	Հեղինակ	Ստուգեց
ԵՐԵՎԱՆ 2025թ.		Պատվիրատու - Երևանի քաղաքապետարան Պայմանագիր N ԵՔ-ԲՄԽԱՇՁԲ-25/5-1		
		Նախագծա-նախահաշվային փաստաթղթերի կազմում և խորհրդատվական ծառայությունների մատուցում		
ՆԳԾ	Վ.Ղազարյան	Երևան քաղաքում ոռոգման համակարգերի վերակառուցում Եղվարդի խճուղի (Հ.22/1 հասցեից մինչև հ.124)	Աշխատանքային նախագիծ	
Նախագծեց	Ա.Միքայելյան			
Ստուգեց	Վ.Ղազարյան	Ջրամատակարարման և հոսքաչափի հորեր	Բաժին ՋՋ	
			Թերթ	Թերթեր
			7	10

ՀԱՏԱԿԱԳԻԾ Մ 1:20

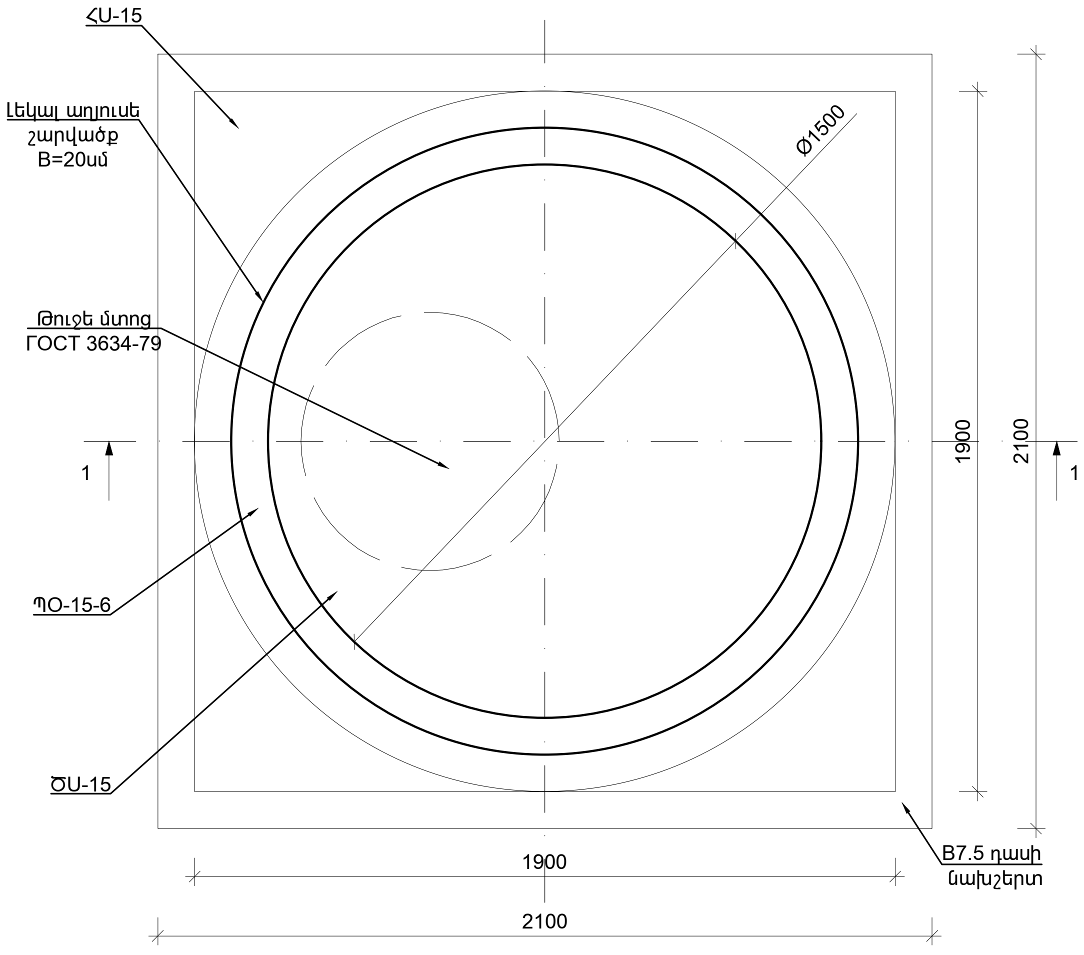

ԿՏՐՎԱԾՔ 1-1 Մ 1:20

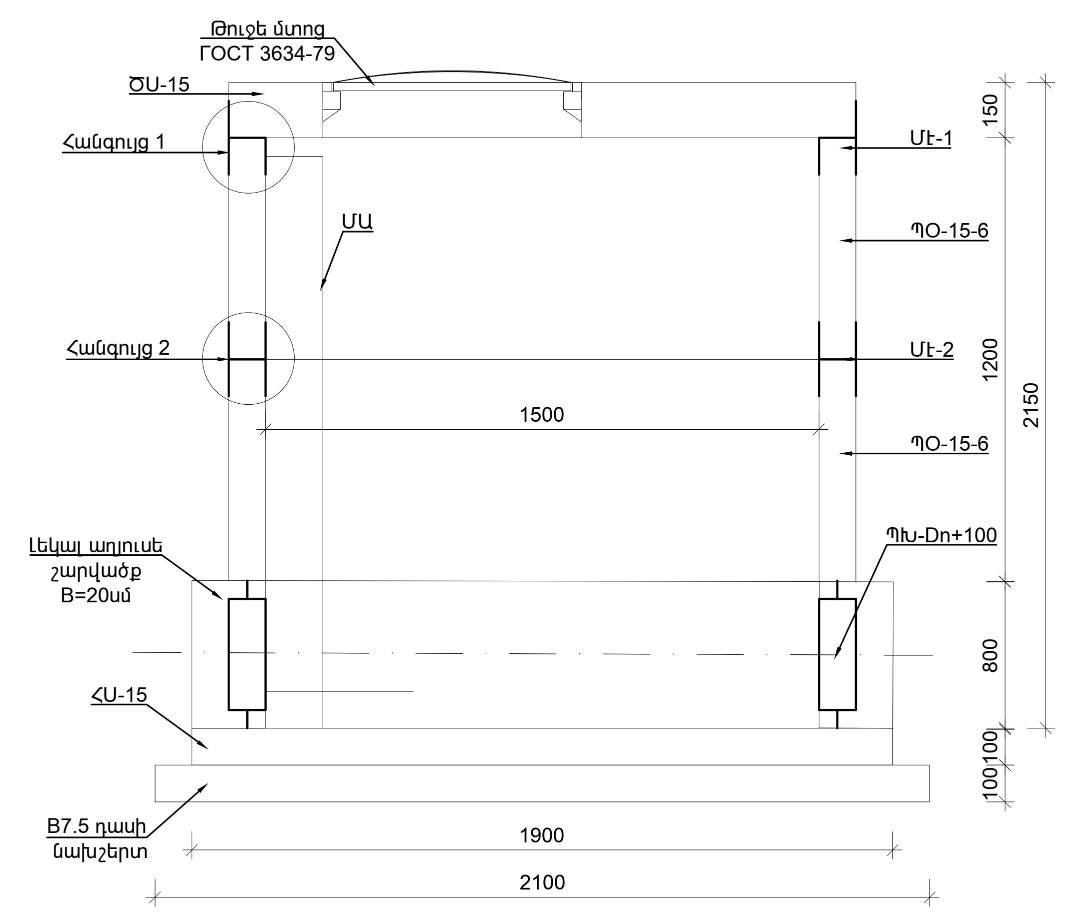

ՀԱՆԳՈՒՅՑ 1

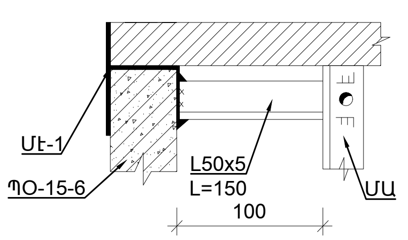

ՀԱՆԳՈՒՅՑ 2

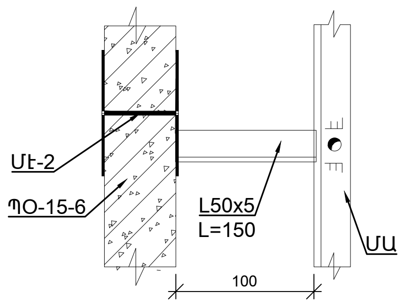

ՄԵՏԱՂԱԿԱՆ ԷԼԵՄԵՆՏ Մէ-1

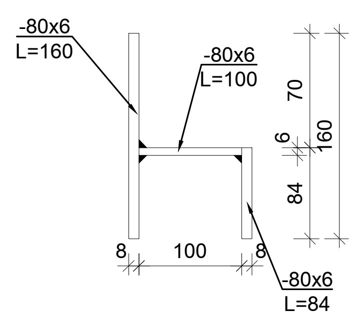

ՄԵՏԱՂԱԿԱՆ ԷԼԵՄԵՆՏ Մէ-2

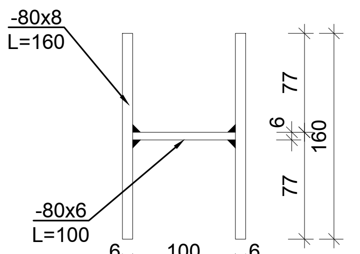

ՀԱՎԱՔՈՎԻ Ե/Բ ՀՈՐԻ ՆՅՈՒԹԱԾԱԽՍԻ ՄԱՍՆԱԳԻՐ

№	ՆՅՈՒԹԻ ՏԵՍԱԿԸ	Չ/Մ	ՔԱՆԱԿԸ	ԾԱՆՈԹՈՒԹՅՈՒՆ
1	B7.5 դասի նախապատրաստական շերտ	մ^3	0.44	h=10սմ
2	Հիմքի սալ ՀՍ-15	հատ	1	h=10սմ
3	Լեկալ աղյուսե շարվածք	մ^3	0.9	h=40սմ
4	Պատի օղակ ՊՕ-15-6	հատ	2	h=60սմ
5	Ծածկի սալ ԾՍ-15	հատ	1	h=15սմ
6	Թուջե մտոց	հատ	1	ГОСТ 3634-79
7	Մետաղական աստիճան	հատ	1	h=200սմ
8	Մետաղական էլեմենտ Մէ-1	հատ	3	4.8կգ
9	Մետաղական էլեմենտ Մէ-2	հատ	3	3.9կգ
10	Պատյան խողովակ-ըստ տեխնոլոգիական գծագրերի			
11	Փականի տակդիր-ըստ տեխնոլոգիական գծագրերի			

ՄԵՏԱՂԱԿԱՆ ԱՍՏԻՃԱՆ

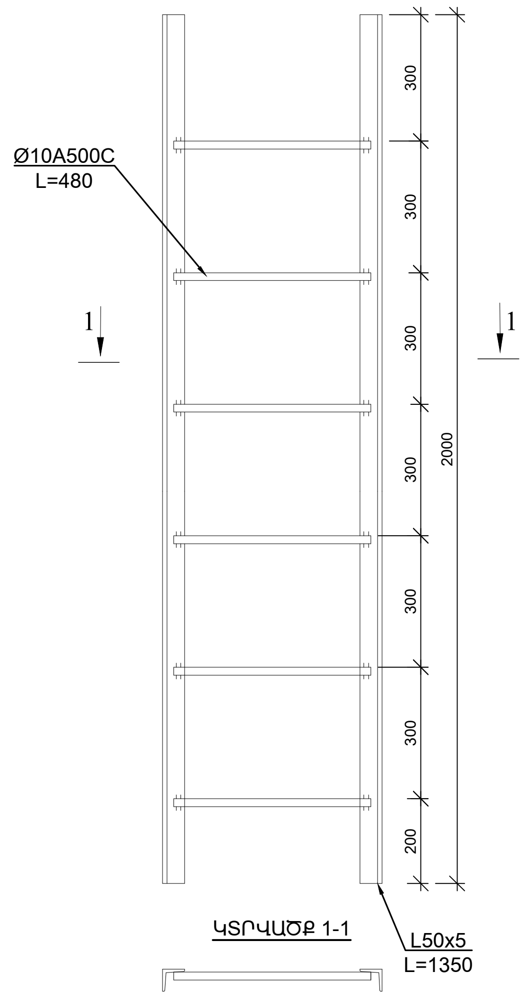

ԿՏՐՎԱԾՔ 1-1

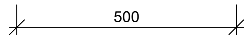

ՀՈՐԻ ՊԱՏԵՐՈՒՄ ՏԵՂԱԴՐՎՈՂ ՊԱՏՅԱՆ ԽՈՂՈՎԱԿ

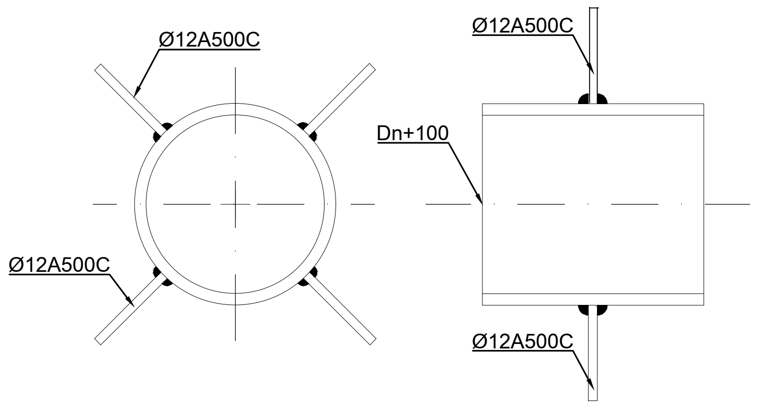

ՓԱԿԱՆՆԵՐԻ ՏԱԿԴԻՐ

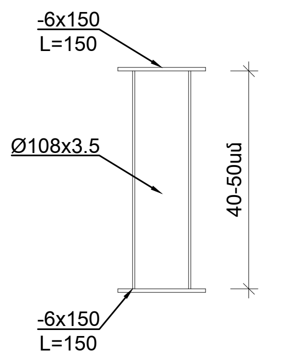

ԾԱՆՈԹՈՒԹՅՈՒՆ

1. Պատի օղակները և ծածկի սալերը տեղադրվում են թարմ պատրաստված ցեմենտավազային շաղախի վրա:
2. Հորի բարձրությունը կարելի է կարգավորել պատի օղակի համապատասխան չափի կտրումով կամ հատակի սալի վրա մանրահատիկ M150 մակնիշի միաձույլ բետոնե պատի իրականացումով:

Փոփոխություն	Ամիս/ամսաթիվ	Դիտողություն	Հեղինակ	Ստուգեց
ԵՐԵՎԱՆ 2025թ.		Պատվիրատու - Երևանի քաղաքապետարան Պայմանագիր N ԵՔ-ԲՄԽԱՇՁԲ-25/5-1		
		Նախագծա-նախահաշվային փաստաթղթերի կազմում և խորհրդատվական ծառայությունների մատուցում		
ՆԳԾ	Վ.Ղազարյան	Երևան քաղաքում ոռոգման համակարգերի վերակառուցում Եղվարդի խճուղի (Հ.22/1 հասցեից մինչև h.124)	Աշխատանքային նախագիծ	
Նախագծեց	Ա.Միքայելյան			
Ստուգեց	Վ.Ղազարյան	Ե/բ հավաքովի կլոր հորի շինարարական լուծումներ D=1.5մ, H=2.0մ	Բաժին ՋՋ	
			Թերթ	Թերթեր
			8	10

№	ԱՇԽԱՏԱՆՔԻ ՏԵՍԱԿԸ	ԲՐԻԳԱԴ /ՕՐ	ԱՇԽԱՏԱՆՔԱՅԻՆ ԱՄԻՍՆԵՐ					
		1-ԻՆ	I	II	III	IV	V	VI
1	ՆԱԽԱՊԱՐԱՍՏԱԿԱՆ ԱՇԽԱՏԱՆՔՆԵՐ	5						
2	ԽՐԱՄՈՒՂՈՒ ՄՇԱԿՄԱՆ ԵՎ ԱՎԵԼՆՈՐԴ ԳՐՈՒՆՏԻ ՏԵՂԱՓՈԽՄԱՆ ԱՇԽԱՏԱՆՔՆԵՐ	50						
3	ԱՎԱԶԻ ՆԱԽԱՇԵՐՏԻ ՏԵՂԱԴՐՄԱՆ ԱՇԽԱՏԱՆՔՆԵՐ	50						
4	ԽՈՂՈՎԱԿԱՇԱՐԵՐԻ ՄՈՆՏԱԺՄԱՆ ԱՇԽԱՏԱՆՔՆԵՐ	80						
5	ԽՈՂՈՎԱԿԱՇԱՐԵՐԻ ՓՈՐՁԱՐԿՄԱՆ ԱՇԽԱՏԱՆՔՆԵՐ	10						
6	ԱՎԱԶՈՎ ԵՏԼԻՑՔԻ ԻՐԱԿԱՆԱՑՄԱՆ ԵՎ ՏՈՓԱՆՄԱՆ ԱՇԽԱՏԱՆՔ.	20						
7	ՓԱԿԱՆԱՅԻՆ ՀՈՐԵՐԻ ԿԱՌՈՒՑ. ԱՇԽԱՏԱՆՔՆԵՐ	20						
8	ԱՍՖԱԼՏԱՊԱՏՄԱՆ ԵՎ ԲԱՐԵԿԱՐԳՄԱՆ ԱՇԽԱՏԱՆՔՆԵՐ	20						
9	ԹԵՐՈՒԹՅՈՒՆՆԵՐԻ ՎԵՐԱՑՄԱՆ ԱՇԽԱՏԱՆՔՆԵՐ	20						

№	ԱՇԽԱՏԱՆՔԻ ԱՆՎԱՆՈՒՄԸ	ՄԵՔԵՆԱ ՄԵԽԱՆԻԶՄՆԵՐԻ ԵՎ ՍԱՐՔԱՎՈՐՈՒՄՆԵՐԻ ՏԵՍԱԿԸ՝ՄԵԿ ԲՐԻԳԱԴԻ ՀԱՄԱՐ	ՄԵՔԵՆԱ ՄԵԽԱՆԻԶՄՆԵՐԻ ԵՎ ՍԱՐՔ. ՔԱՆԱԿԸ՝՝ՄԵԿ ԲՐԻԳԱԴԻ ՀԱՄԱՐ	ՇԻՆՀՐԱՊԱՐԱԿՈՒՄ ՊԱՀԱՆՋՎՈՂ ԱՆՁՆԱԿԱԶՄԻ ՏԵՍԱԿԸ՝՝ՄԵԿ ԲՐԻԳԱԴԻ ՀԱՄԱՐ	ՇԻՆՀՐԱՊԱՐԱԿՈՒՄ ՊԱՀԱՆՋՎՈՂ ԱՆՁՆԱԿԱԶՄԻ ՏԵՍԱԿԸ՝՝ՄԵԿ ԲՐԻԳԱԴԻ ՀԱՄԱՐ
1	ՇԻՆ ՀՐԱՊԱՐԱԿԻ ՆԱԽԱՊԱՏՐԱՍՏՈՒՄ	ՆՇԱՀԱՐՄԱՆ,ՏԵՂԱԿԱՊՄԱՆ ԵՎ ՉԱՓԱԳՐԱԿԱՆ ԳՈՐԾԻՔՆԵՐ	1	ԻՆԺԵՆԵՐ-ՇԻՆԱՐԱՐ	1
2	ԱՍՖԱԼՏԲԵՏՈՆԵ ԾԱԾԿՈՒՅԹԻ ԿՏՐՈՒՄ	ՍՂՈՑ	1	ԲԱՆՎՈՐ	1
3	ՀՈՂԱՅԻՆ ԱՇԽԱՏԱՆՔՆԵՐԻ ԻՐԱԿԱՆԱՑՈՒՄ	ԷՔՍԿԱՎԱՏՈՐ ՀԱԿԱԴԱՐՁ ԵՎ ՈՒՂԻՂ ՇԵՐԵՓՈՎ	1	ԲԱՆՎՈՐ	3
4	ԱՎԱԶԻ ՆԱԽԱՊԱՏՐԱՍՏԱԿԱՆ ՇԵՐՏԻ ԻՐԱԿԱՆԱՑՈՒՄ	ԷՔՍԿԱՎԱՏՈՐ ՀԱԿԱԴԱՐՁ ԵՎ ՈՒՂԻՂ ՇԵՐԵՓՈՎ,ԲԵՌՆԱՏԱՐ ՄԵՔԵՆԱ	1	ԲԱՆՎՈՐ	3
5	ԽՈՂՈՎԱԿԱՇԱՐԻ ՄՈՆՏԱԺՈՒՄ	ԱՎՏՈԿՌՈՒՆԿ	1	ԽՈՂՈՎԱԿԱՇԱՐ ՄՈՆՏԱԺՈՂ ՄԱՍՆԱԳԵՏ	2
6	ՋՐԱՄԱՏԱԿԱՐԱՐՄԱՆ ՀՈՐԵՐԻ ՄՈՆՏԱԺՈՒՄ	ԱՎՏՈԿՌՈՒՆԿ	1	ԲԵՏՈՆԱԳՈՐԾ	2
7	ՀԱՄԱԿԱՐԳԻ ՓՈՐՁԱՐԿՈՒՄ	ՋՐԱՏԱՐ ՄԵՔԵՆԱ	1	ԽՈՂՈՎԱԿԱՇԱՐ ՄՈՆՏԱԺՈՂ ՄԱՍՆԱԳԵՏ	1
8	ԱՎԱԶԻ ՊԱՇՏՊԱՆԻՉ ՇԵՐՏԻ ԵՎ ԵՏԼԻՑՔԻ ԻՐԱԿԱՆԱՑՈՒՄ,ՏՈՓԱՆՈՒՄ	ԷՔՍԿԱՎԱՏՈՐ ՀԱԿԱԴԱՐՁ ԵՎ ՈՒՂԻՂ ՇԵՐԵՓՈՎ,ԲԱՆՎՈՐ	1	ԲԱՆՎՈՐ	3
9	ԱՍՖԱԼՏԲԵՏՈՆԵ ԾԱԾԿՈՒՅԹԻ ԻՐԱԿԱՆԱՑՈՒՄ	ԳԼԴՈՆ	1	ԳԼԴՈՆԱՎԱՐ,ԲԱՆՎՈՐ	3
10	ՈՒՂԵԳԾԻ ԵՎ ԿԻՑ ՏԵՂԱՄԱՍԵՐԻ ՄԱՔՐՈՒՄ,ԲԱՐԵԿԱՐԳՈՒՄ	ՋՐՑԱՆ ՄԵՔԵՆԱ ԵՎ ՁԵՌՔԻ ՄԱՔՐՄԱՆ ԳՈՐԾԻՔՆԵՐ	1	ԲԱՆՎՈՐ	3

Փոփոխություն	Ամիս/ամսաթիվ	Դիտողություն	Հեղինակ	Ստուգեց

ԵՐԵՎԱՆ 2025թ.

Պատվիրատու - Երևանի քաղաքապետարան
Պայմանագիր N ԵՔ-ԲՄԽԱՇՁԲ-25/5-1

Նախագծա-նախահաշվային փաստաթղթերի կազմում և խորհրդատվական ծառայությունների մատուցում

ՆԳԾ	Վ.Ղազարյան	
Նախագծեց	Ա.Միքայելյան	
Ստուգեց	Վ.Ղազարյան	

Երևան քաղաքում ոռոգման համակարգերի վերակառուցում Եղվարդի խճուղի (Հ.22/1 հասցեից մինչև h.124)

Աշխատանքային նախագիծ

Բաժին ՋՋ

Աշխատանքների կատարման ժամանակացույց

Թերթ	Թերթեր
9	10

ՇՐՋԱԿԱ ՄԻՋԱՎԱՅՐԻ ՊԱՀՊԱՆՈՒԹՅԱՆ ՄԻՋՈՑԱՌՈՒՄՆԵՐ

Նախագծային լուծումների համապատասխանության համար պատասխանատվությունը կրում է այն շինարարական կազմակերպությունը, որը իրականացնում է այդ աշխատանքները: Աշխատանքների համար տրամադրված (ժամանակավոր օգտագործման համար) հողատարածքները շինարարությանավարտից հետո պետք է պարտադիր վերականգնվեն: Բոլոր անհրաժեշտ միջոցառումները կապված արտաքին միջավայրի պահպանության հետ, պետք է իրականացվեն Կապալառուի կողմից, համապատասխան կոմպետենտ մարմինների կողմից:Այդ միջոցառումները հետևյալն են`ժամանակավոր օգտագործվող հանրային և մասնավոր հողատարածքների վերականգնում; նախազգուշացնող միջոցները, որոնք կապված են աղտոտման կանխարգելումը; ծառերի և բույսերի պաշտպանություն; չօգտագործվող և օգտագործվող նյութերի ճիշտ բաշխում; շինհրապարակների անհրաժեշտ մաքրում և սարքավորում; սանիտարական միջոցառումներ; վնասակար ազդեցությունների նվազեցում:

Շինարարական աշխատանքների ավարտից հետո անհրաժեշտ է իրականացնել տարածքի վերականգնման և բարեկարգման աշխատանքներ: Կապալառուն պետք էկազմակերպի աշխատանքները այնպես, որ կանխվի ախտոտումը շինարարական աղբից, նավթամթերքից, քիմիական նյութերից:

Կապալառուն պարտավոր է ապահովել թափոնների և շինարարական աղբի հեռացում: Կապալառուն պարտավոր է նախատեսել շինարարական փոշուց օդի աղտոտման նվազեցման միջոցառումներ:

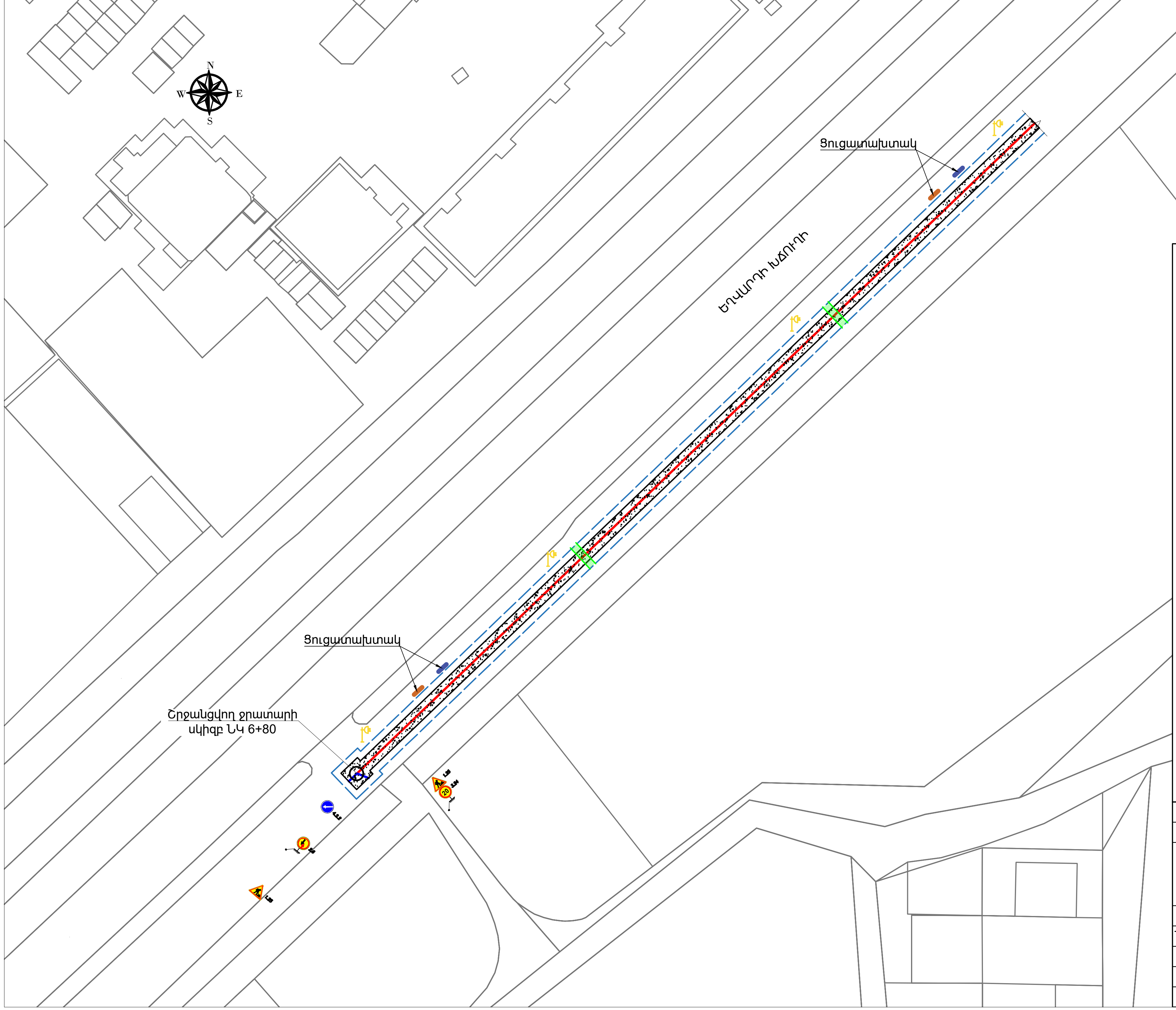

ՆԱԽԱՏԵՍՎՈՂ ՃԱՆԱՊԱՐՀԱՅԻՆ ՆՇԱՆՆԵՐԻ ՏԵՍՔԵՐ ԵՎ ԲԱՑԱՏՐՈՒԹՅՈՒՆ

1.25	«Ճանապարհային աշխատանքներ»
4.2.1 4.2.2	«Արգելքի շրջանցումը աջից». շրջանցումը թույլատրվում է միայն սլաքով ցույց տրված կողմից.
2.6	«Հանդիպակաց երթևեկության առավելություն». արգելվում է մուտք գործել ճանապարհի նեղ հատված, եթե դա կարող է դժվարացնել հանդիպակաց երթևեկությունը: Վարորդը պետք է ճանապարհը զիջի նեղ հատվածին հանդիպակաց կողմից մոտեցող տրանսպորտային միջոցներին.
20 3.24	«Առավելագույն արագության սահմանափակում». արգելվում է նշանի վրա նշվածից բարձր արագությամբ (կմ/ժ) երթևեկելը.

ՊԱՅՄԱՆԱԿԱՆ ՆՇԱՆՆԵՐ

Ջ n	Նախագծվող ջրամատակարարման խողովակաշար
	Քանդվող խրամուղի
	Ցուցատախտակ` պատվիրատու և կապալառու կազմակերպությունների և շինարարական աշխատանքների սկզբի և ավարտի տվյալներով
	Անվտանգության տեխնիկայի կանոնների լուսաբանման համար նախատեսված ցուցատախտակ
	Մետաղական ճաղավանդակ h=1.5մ
	Լուսատու սարքեր` գիշերային և մութ ժամերին անվտանգ երթևեկության և հետիոտնի տեղաշարժի համար
	Ժամանակավոր կամրջակ
1.25 4.2.1	Ճանապարհային նշաններ
	Ժամանակավոր աղբարկղ
	Բիոզուգարան

Ծանոթություն

Շինհրապարակը կազմակերպել տվյալ տարածքի փաստացի իրավիճակի հնարավորություններից ելնելով:

Փոփոխություն	Ամիս/ամսաթիվ		Դիտողություն	Հեղինակ	Ստուգեց
ԵՐԵՎԱՆ 2025թ.			Պատվիրատու - Երևանի քաղաքապետարան Պայմանագիր N ԵՔ-ԲՄԽԱՇՁԲ-25/5-1		
			Նախագծա-նախահաշվային փաստաթղթերի կազմում և խորհրդատվական ծառայությունների մատուցում		
ՆԳՃ	Վ.Ղազարյան		Երևան քաղաքում ոռոգման համակարգերի վերակառուցում Եղվարդի խճուղի (Հ.22/1 հասցեից մինչև h.124)	Աշխատանքային նախագիծ	
Նախագծեց	Ա.Միքայելյան				
Ստուգեց	Վ.Ղազարյան		Շին. աշխատանքների կազմակերպման տիպային սխեմա, Մ 1:1000	Բաժին ՋՋ	
				Թերթ	Թերթեր
				10	10